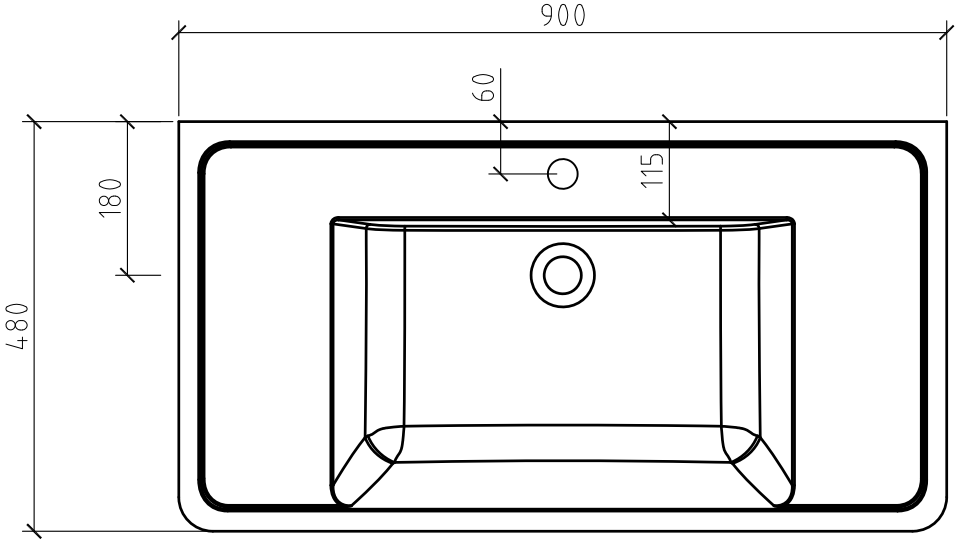
900
60
115
180
480

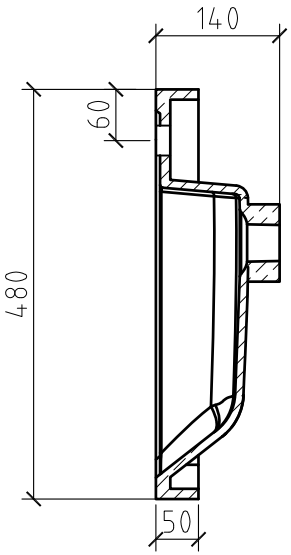
140
60
480
50

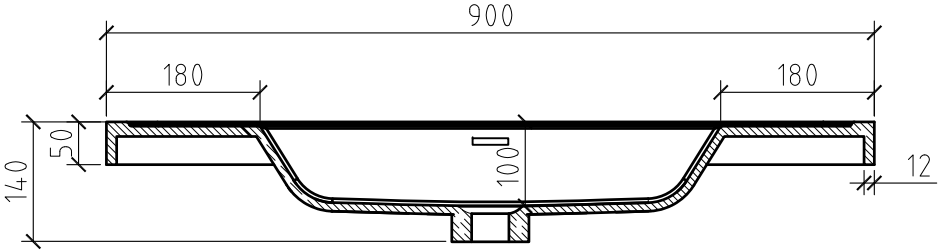
900
180
180
50
140
100
12

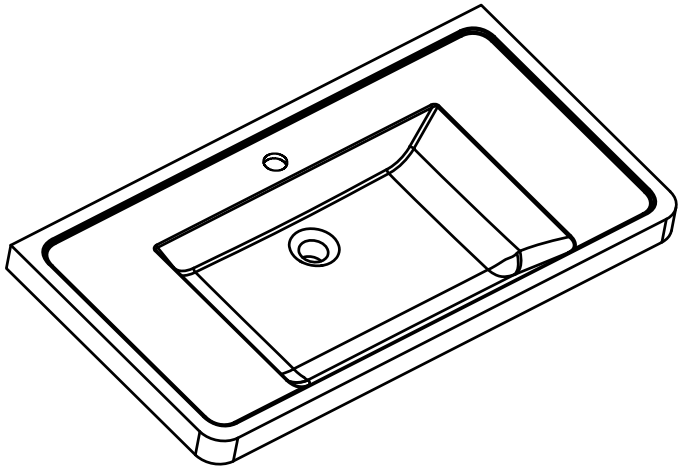

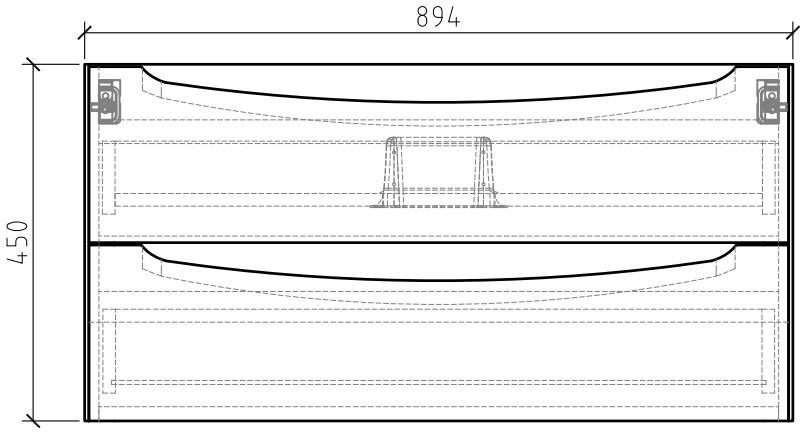
894
450

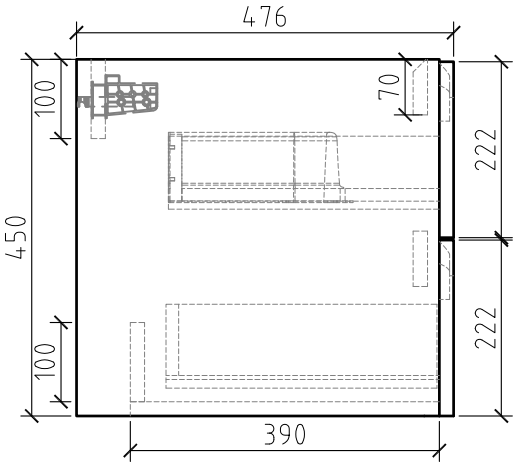
476
100
70
222
450
222
100
390

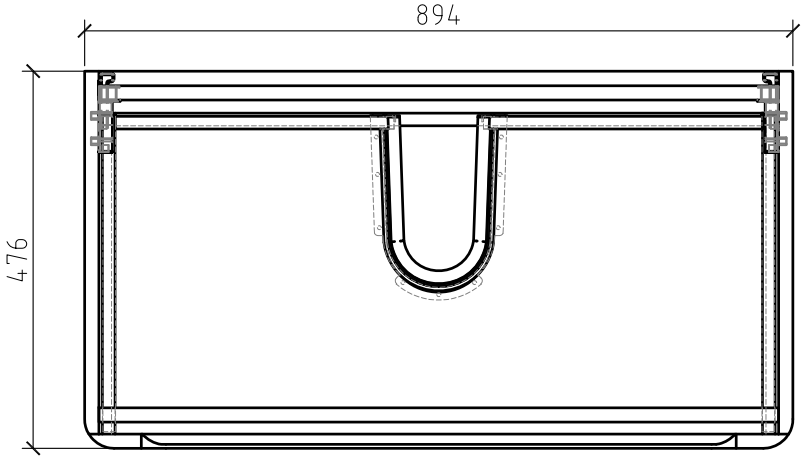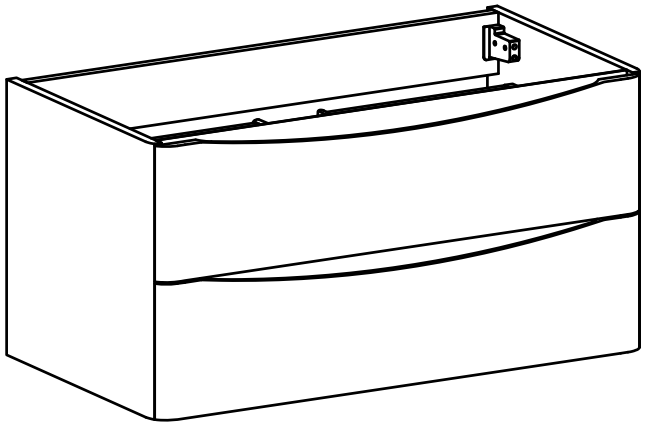
894
476