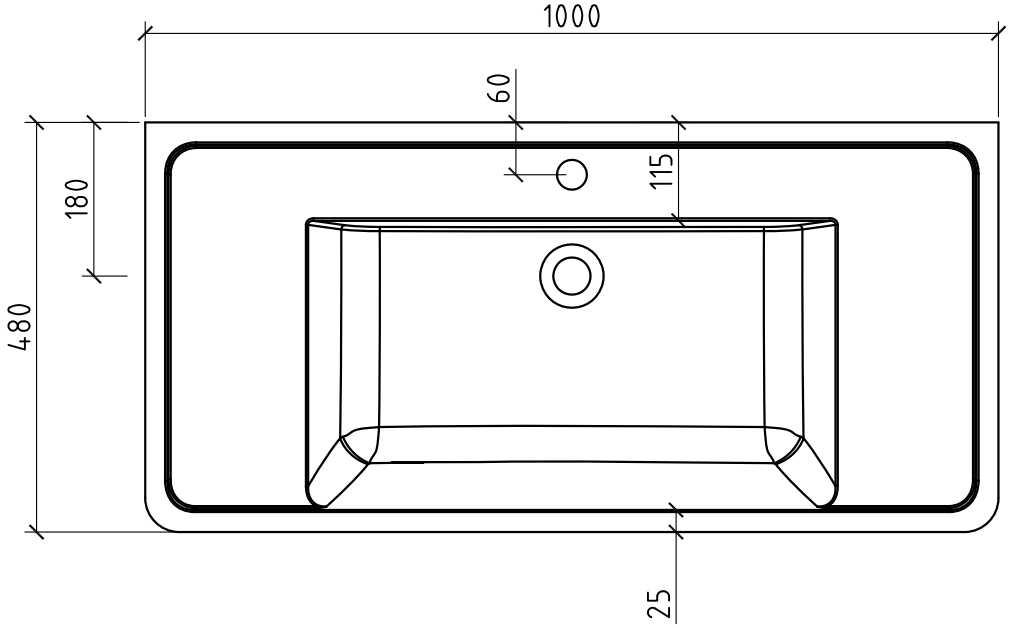
1000
60
115
180
480
25

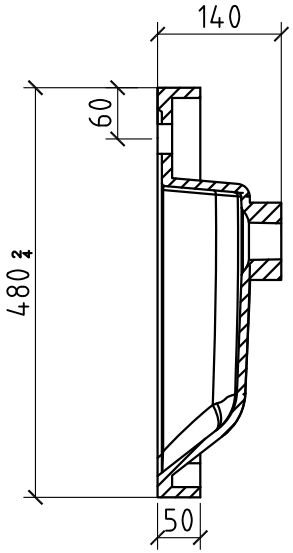
140
60
480
50

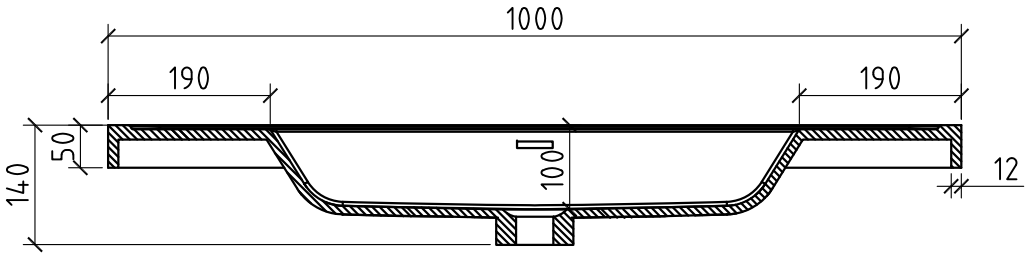
1000
190
190
50
140
100
12

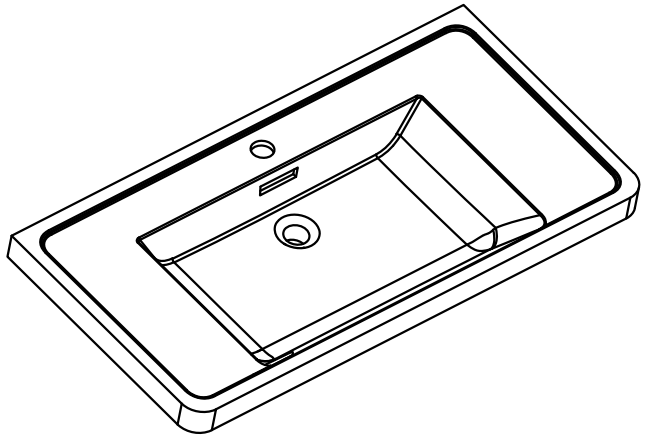

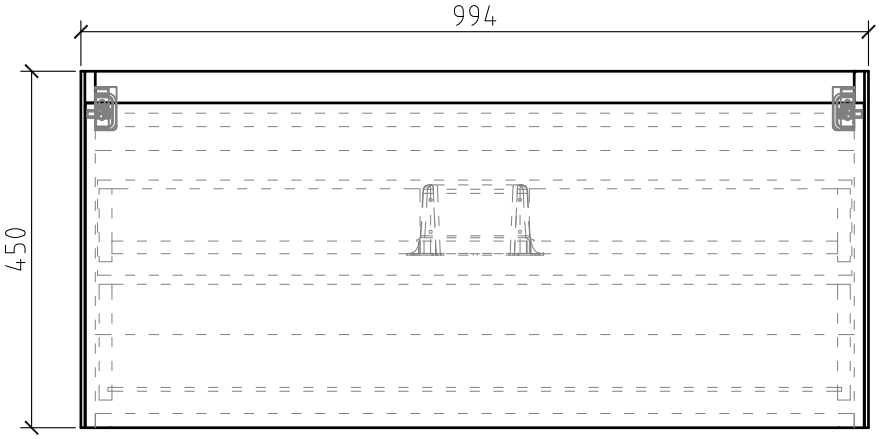
994
450

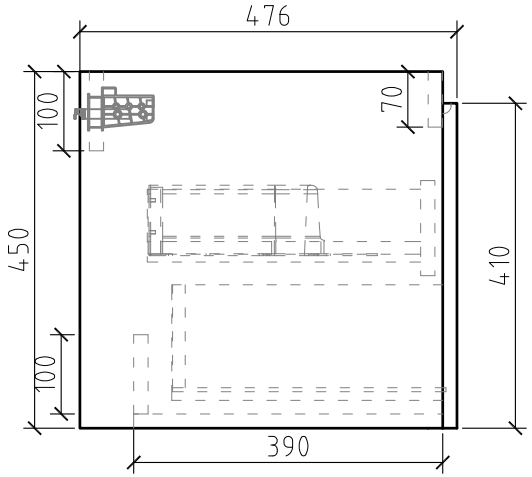
476
100
70
450
410
100
390

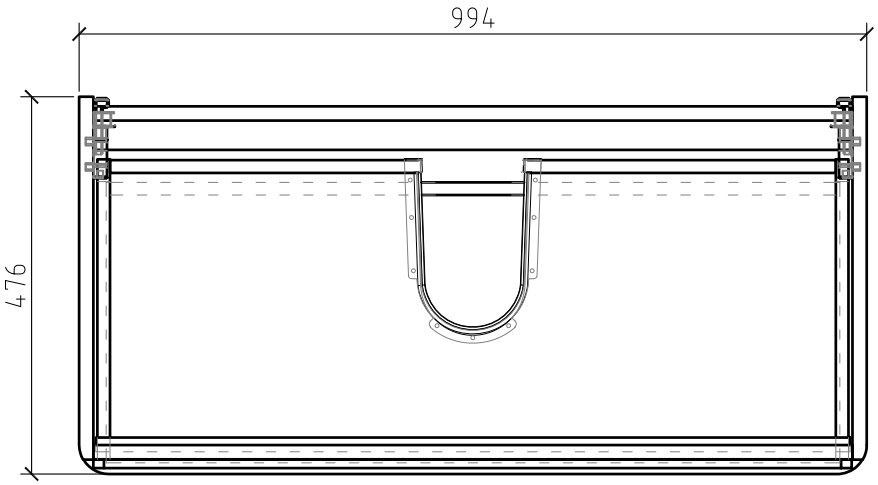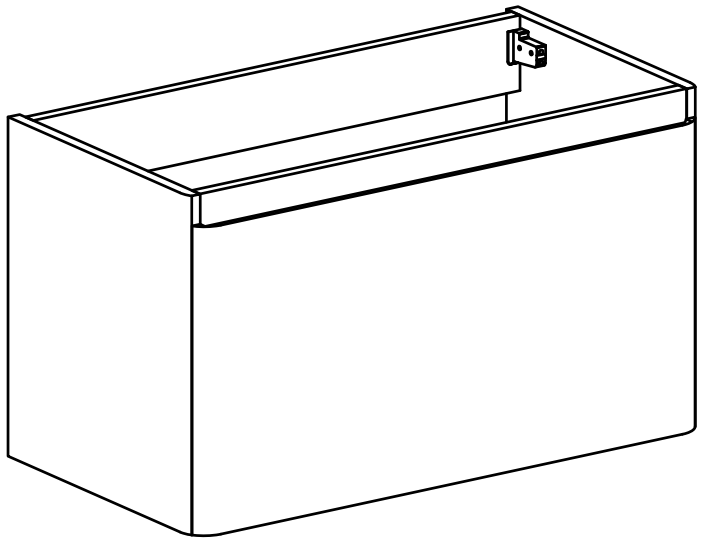
994
476